П000.00.00.00.000 ВО

(Устройство подачи топлива и теплоизоляция котла условно не показано)

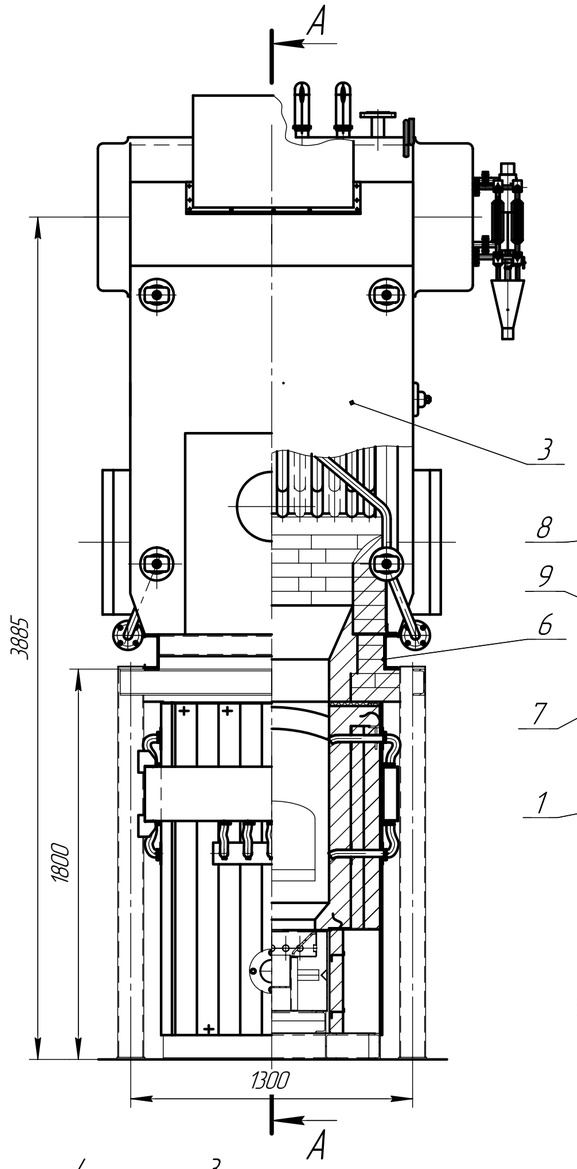

А–А
(Устройство подачи топлива и удаления золы условно не показаны)

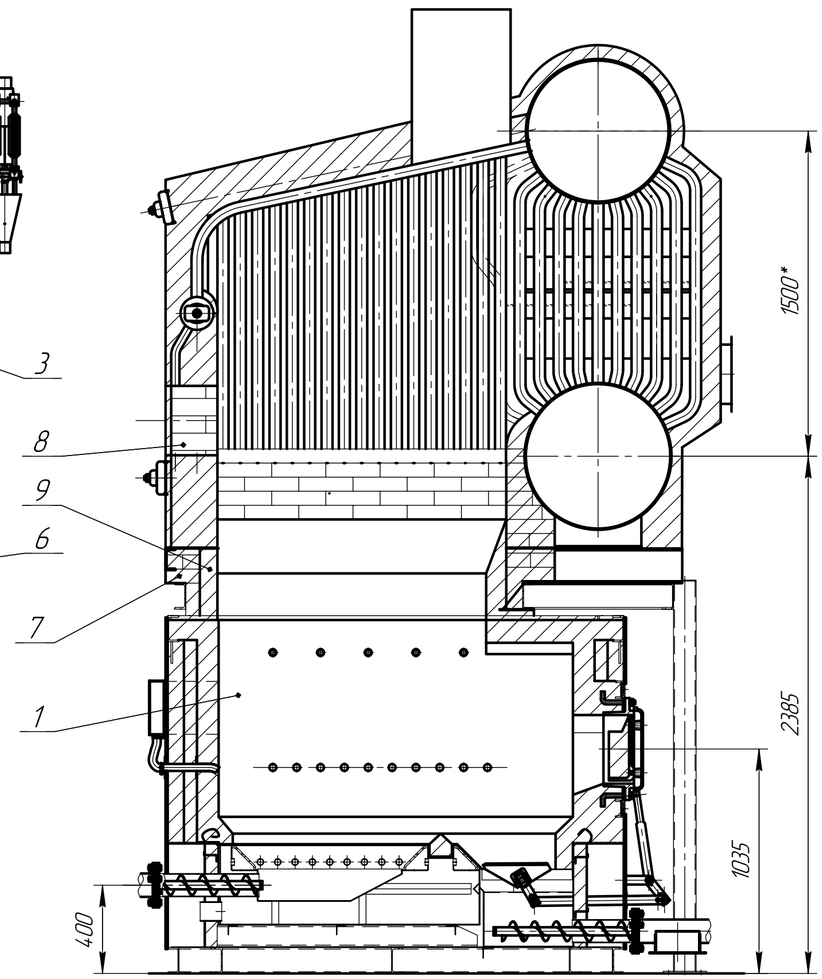

Технические характеристики

1. Паропроизводительность ..... 1,0 т/ч
2. Рабочее давление ..... 0,9 МПа (9 кгс/см^2)
3. Тепловая мощность ..... 0,73 МВт (0,63 Гкал/ч)
4. Температура питательной воды ..... 50 °С
5. Температура воды на выходе из экономайзера ..... 102 °С
6. Расчетное топливо ..... лузга гречки (15,16 МДж/кг)
7. Расход топлива ..... 200 кг/ч.
8. Расчетный КПД ..... 84 %
9. Радиационная площадь нагрева ..... 7 м^2
10. Конвективная поверхность нагрева ..... 20 м^2
11. Поверхность нагрева водяного экономайзера ..... 11 м^2
12. Водяной объем ..... 1,31 м^3

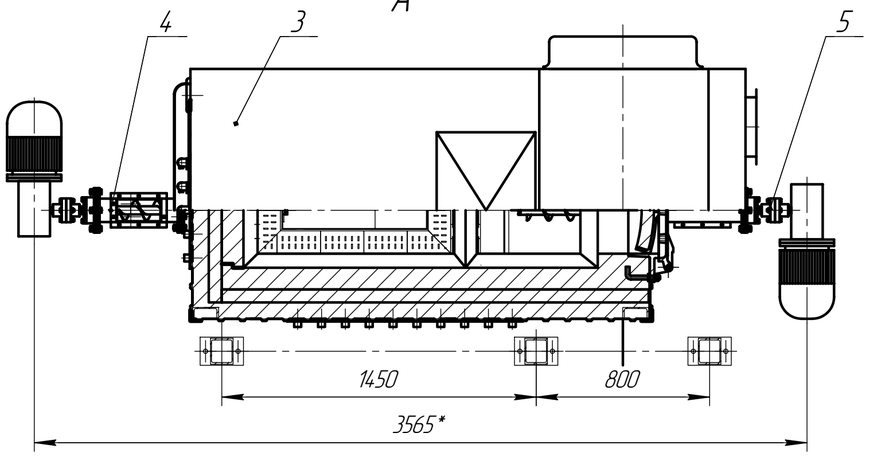

1. * Размеры для справок.
2. Предельные отклонения размеров: ± IT16/2.
3. Под котла разобрать до указанных размеров перед установкой котла на несущий каркас.
4. Отверстие для установки переходника горелочного устройства заложить шамотным кирпичем.
5. Приборы КИП установить в положение удобное для осмотра, контроля и обслуживания.

Формат	Зона	Поз.	Обозначение	Наименование	Кол.	Примечание
				Сборочные единицы		
		1	П001.00.00.00.000	Топка с нижней подачей топлива		
				Прочие изделия		
		2	ВЦ 4-75-2,5	Вентилятор радиальный		
				n=3000 об/мин N=0,55 кВт	2	Харвент
		3		Котел паровой Е-1,0-0,9	1	ТЭКОМ
		4		Устройство подачи топлива	1	Уманьфермаш
		5		Устройство удаления золы	1	Уманьфермаш
				Материалы		
		6		Картон асбестовый КАОН-1-4 ГОСТ 2850-95	3	м.кв.
		7		Кирпич №8 ГОСТ 8691-73 / ШЛ-0,4 ГОСТ 390-83	90	
		8		Кирпич №8 ГОСТ 8691-73 / ША-1,3 ГОСТ 390-83	15	
		9		Торкрет BRAB	0,5	м.куб.

Изм.	Лист	№ докум.	Подп.	Дата	П000.00.00.00.000 ВО			
Разраб.		Олейник			Котел Е-1-0,9 с топкой для сжигания биологических видов топлива. Вид общий	Лит.	Масса	Масштаб 1:20
Пров.		Богула				Лист	Листов 1	
Т.контр.						ТОВ "ITEK "Енергодизайн"		
Н.контр.		Шевченко						
Утв.		Банников						

Перв. примен. | Справ. № | Подп. и дата | Инв. № дубл. | Взам. инв. № | Подп. и дата | Инв. № подл.

Копировал | Формат А2